IN-TEC-Plan
09- 540 Sanniki ul. Fabryczna 3
tel: 600 220 456, 795 475 883
fax: 46 880 70 90
email: intecplan@home.pl
www.intecplan.com.pl
NIP 971- 008-53-70 REGON 611398604

PROJEKT TECHNICZNY

Przedmiot opracowania	Budowa placu zabaw i siłowni w miejscowości Rybno
Inwestor:	Gmina Rybno ul. Długa 20 96-514 Rybno
Adres Inwestycji:	Obręb Rybno; nr ewid. działki 131/1; 131/2

Autorzy

Branża	Projektant	Specjalność	Nr uprawnień	Podpis
Budowlana	mgr inż. Marek Krawczyk	konstrukcyjno budowlana	MAZ/0079/POOK/10	mgr inż. Marek Krawczyk UPR. BUDOWLANE DO PROJEKTOWANIA W SPECJALNOŚCI KONSTRUKCYJNO BUDOWLANEJ BEZ OGRANICZEŃ NR MAZ/0079/POOK/10
		EGZ nr 2.		

Styczeń 2018 r.

Załącznik Nr 1
do ~~decyzji~~, zgłoszenia, ~~postanowienia~~
Nr .....
z dnia 08. 02. 2018 r.
Znak sprawy AB 6743.77.2018

Spis treści

Strona tytułowa 1

Spis treści 2

Oświadczenie projektanta 3

Uprawnienia budowlane i izba inżynierów i projektantów 4

Opis techniczny 7

Rysunki:

Z 1-Plan zagospodarowania terenu 12

B-1-Przekroje konstrukcyjne - nawierzchnie 13

B-2-Przekroje konstrukcyjne - ogrodzenie i furtka 14

B-3-Wyposażenie placów zabaw - urządzenie P1 15

B-4-Wyposażenie placów zabaw - urządzenie P2 16

B-5-Wyposażenie placów zabaw - urządzenie P3 17

B-6-Wyposażenie siłowni - urządzenie S1 18

B-7-Wyposażenie siłowni - urządzenie S2 19

B-8-Wyposażenie siłowni - urządzenie S3 20

B-9-Wyposażenie siłowni - urządzenie S4 21

B-10-Wyposażenie siłowni - urządzenie S5 22

B-11-Wyposażenie siłowni - urządzenie S6 23

B-12-Ogrodzenie placu zabaw - pojedynczy segment 24

OŚWIADCZENIE PROJEKTANTA

Oświadczam, że projekt „Budowa placu zabaw i siłowni w miejscowości Rybno"

Lokalizacja:
obręb Rybno, nr ewid. działki 131/1; 131/2

Rybno, gmina Rybno, powiat sochaczewski, woj. mazowieckie,
został sporządzony zgodnie z obowiązującymi przepisami i zasadami wiedzy technicznej.

Podstawa prawna: zgodnie z art. 20 ust. 4 Ustawy z dnia 7 lipca 1994 roku Prawo Budowlane, po zmianach wprowadzonych Ustawą z dnia 16 kwietnia 2004r. p zmianie Ustawy Prawo Budowlane (Dz. U. 2013 poz. 1409 tekst jednolity z późniejszymi zmianami)

Projektant:

.....
mgr inż. Marek Krawczyk
w specj. konstrukcyjno budowlanej
MAZ/0079/POOK/10

I Z B A
INŻYNIERÓW
BUDOWNICTWA

sygn. akt. MAZ/7131/ 131 / 10 /K

Warszawa, dnia 21 czerwca 2010 r.

DECYZJA

Na podstawie art. 11 ust. 1 i art. 24 ust. 1 pkt 2 ustawy z dnia 15 grudnia 2000 r. o samorządach zawodowych architektów, inżynierów budownictwa oraz urbanistów (Dz. U. z 2001 r. nr 5, poz. 42 z późn. zm.), art. 12 ust. 1 pkt 1 i 5, ust. 3, art. 13 ust. 1 pkt 1 i ust. 4, art. 14 ust. 1 pkt 2 ustawy z dnia 7 lipca 1994 r. Prawo budowlane (tekst jednolity: Dz. U. z 2006 r. Nr 156, poz. 1118 z późn. zm.) w związku z art. 5 ustawy z dnia 28 lipca 2005 r. o zmianie ustawy – Prawo budowlane oraz o zmianie niektórych innych ustaw (Dz.U. nr 163 poz. 1364) oraz § 11 ust. 1 pkt 1, § 15 i § 17 ust. 1 pkt 1 rozporządzenia Ministra Transportu i Budownictwa z dnia 28 kwietnia 2006 r. w sprawie samodzielnych funkcji technicznych budownictwie (Dz.U. Nr 83 poz. 578 późn. zm.)

Okręgowa Komisja Kwalifikacyjna
Mazowieckiej Okręgowej Izby Inżynierów Budownictwa:
nadaje

Panu Markowi Krawczykowi

inżynierowi
urodzonemu dnia 26 kwietnia 1977 roku w Gostyninie, synowi Leonarda

UPRAWNIENIA BUDOWLANE
nr MAZ/ 0079 /POOK/10

do projektowania bez ograniczeń w specjalności konstrukcyjno – budowlanej

Szczegółowy zakres uprawnień

I. Na mocy art. 12 ust. 1 pkt 1 i 5, art. 13 ust. 1 pkt 1 i ust. 4 ustawy - Prawo budowlane, w zakresie objętym wyżej wymienioną specjalnością, niniejsze uprawnienia stanowią podstawę do:

1/ projektowania, sprawdzania projektów architektoniczno-budowlanych i sprawowania nadzoru autorskiego,

2/ sprawowania kontroli technicznej utrzymania obiektów budowlanych.

II. Na mocy § 15 rozporządzenia Ministra Transportu i Budownictwa z dnia 28 kwietnia 2006 r. w sprawie samodzielnych funkcji technicznych budownictwie, niniejsze uprawnienia stanowią podstawę do:

– sporządzania projektu zagospodarowania działki lub terenu w zakresie specjalności konstrukcyjno – budowlanej.

III. Na mocy § 17 ust. 1 pkt 1 rozporządzenia Ministra Transportu i Budownictwa z dnia 28 kwietnia 2006 r. w sprawie samodzielnych funkcji technicznych budownictwie, niniejsze uprawnienia stanowią podstawę do:

– sporządzania projektu architektoniczno – budowlanego w odniesieniu do konstrukcji obiektu.

UZASADNIENIE

W związku z uwzględnieniem w całości żądania strony, na podstawie art. 107 § 4 Kodeksu postępowania administracyjnego odstępuje się od uzasadnienia decyzji.

POUCZENIE

1.Zgodnie z art. 12 ust. 7 ustawy – Prawo budowlane, podstawę do wykonywania samodzielnych funkcji technicznych w budownictwie stanowi wpis do centralnego rejestru, prowadzonego przez Głównego Inspektora Nadzoru Budowlanego oraz wpis na listę członków właściwej izby samorządu zawodowego.

2. Od niniejszej decyzji służy odwołanie do Krajowej Komisji Kwalifikacyjnej Polskiej Izby Inżynierów Budownictwa w Warszawie za pośrednictwem Okręgowej Komisji Kwalifikacyjnej Mazowieckiej Okręgowej Izby Inżynierów Budownictwa w Warszawie, w terminie 14 dni od dnia jej doręczenia.

Skład Orzekający

1/ mgr inż. Zygmunt Garwoliński .....

2/ mgr inż. Leszek Ganowicz .....

3/ mgr inż. Hanna Bałaj .....

Otrzymują:

1. Pan Marek Krawczyk
   ul. Wólczyńska 39
   09-540 Sanniki
2. Główny Inspektor Nadzoru Budowlanego
3. a/a

POLSKA
IZBA
INŻYNIERÓW
BUDOWNICTWA

Zaświadczenie

o numerze weryfikacyjnym:

MAZ-HPH-WMN-G2I *

Pan MAREK KRAWCZYK o numerze ewidencyjnym MAZ/BO/0211/06
adres zamieszkania ul. WÓLCZYŃSKA 39, 09-540 SANNIKI
jest członkiem Mazowieckiej Okręgowej Izby Inżynierów Budownictwa i posiada wymagane ubezpieczenie od odpowiedzialności cywilnej.
Niniejsze zaświadczenie jest ważne od 2017-03-01 do 2018-02-28.

Zaświadczenie zostało wygenerowane elektronicznie i opatrzone bezpiecznym podpisem elektronicznym weryfikowanym przy pomocy ważnego kwalifikowanego certyfikatu w dniu 2017-01-30 roku przez:

Mieczysław Grodzki, Przewodniczący Rady Mazowieckiej Okręgowej Izby Inżynierów Budownictwa.

(Zgodnie art. 5 ust 2 ustawy z dnia 18 września 2001 r. o podpisie elektronicznym (Dz. U. 2001 Nr 130 poz. 1450) dane w postaci elektronicznej opatrzone bezpiecznym podpisem elektronicznym weryfikowanym przy pomocy ważnego kwalifikowanego certyfikatu są równoważne pod względem skutków prawnych dokumentom opatrzonym podpisami własnoręcznymi.)

* Weryfikację poprawności danych w niniejszym zaświadczeniu można sprawdzić za pomocą numeru weryfikacyjnego zaświadczenia na stronie Polskiej Izby Inżynierów Budownictwa www.piib.org.pl lub kontaktując się z biurem właściwej Okręgowej Izby Inżynierów Budownictwa.

Opis techniczny
do projektu technicznego *„Budowa placu zabaw i siłowni w miejscowości Rybno"*

1. Podstawa opracowania projektu

- Umowa z Inwestorem;
- Mapa do celów opiniodawczych;
- Wizje w terenie;
- Uzgodnienia z Użytkownikiem;
- Uzgodnienia międzybranżowe;
- Obowiązujące przepisy i normy.

2. Zakres opracowania

Zakres opracowania obejmuje teren należący do Gminy Rybno, działki o nr ewid 131/1 i 131/2, obręb Rybno. Obszar planowany do zagospodarowania na teren siłowni zewnętrznej i placu zabaw znajduje się w zachodniej części działki.
Projekt zagospodarowania działki obejmuje: nawierzchnię trawiastą siłowni, nawierzchnię piaskową placu zabaw, ogrodzenie placu zabaw, obiekty małej architektury oraz zieleń ozdobną.

3. Opis stanu istniejącego terenu

Istniejące zagospodarowanie terenu:
Działki objęte opracowaniem położone są w zabudowie wiejskiej w miejscowości Rybno, jako teren użyteczności publicznej.
Na działkach objętych opracowaniem znajduje się budynek związany z funkcjonowaniem siłowni. Teren jest częściowo utwardzony kostką betonową. W południowo-zachodniej części działki 131/2 znajduje się ogrodzona wieża o konstrukcji stalowej. Na działce 131/1 znajdują się urządzenia stanowiące wyposażenie siłowni plenerowej. Na terenie objętym opracowaniem znajduje się również ogrodzenie panelowe. Pozostałą część terenu porasta trawa. Połączenie z drogą publiczną stanowią zjazdy znajdującą zjazdy znajdujące się w północnej części działki 131/1.

4. Projekt zagospodarowania terenu

4.1. Ogólny opis projektowanego zagospodarowania terenu

Na przedmiotowym obszarze projektuje się budowę siłowni zewnętrznej o nawierzchni trawiastej oraz placu zabaw o nawierzchni piaskowej wraz z jego ogrodzeniem siatkowym z poręczą. W obszarze siłowni zewnętrznej umieszczone zostaną urządzenia fitness której, zaś w obszarze placu zabaw zabawki. Wyposażenie obu placów dopełnią obiekty małej architektury, ponadto część urządzeń wyposażenia siłowni zostanie umieszczona na terenie istniejącej siłowni plenerowej oraz terenach zielonych. Dodatkowo, przewiduje się wykonanie zieleni ozdobnej, tak jak zostało to oznaczone na planie zagospodarowania terenu.

4.2. Bilans terenu (stan projektowany):

Powierzchnia działek - 4673 m^2
Nawierzchnia trawiasta siłowni - 80 m^2
Nawierzchnia piaskowa placu zabaw - 112 m^2

5. Wytyczne budowlane

5.1. Nawierzchnia siłowni zewnętrznej

Nawierzchnia siłowni zostanie wykonana jako nawierzchnia trawiasta, wykonana darniowaniem na warstwie wegetacyjnej grubości 15cm i warstwie odsączającej z piasku grubości 10cm.
Przygotowanie podłoża – bardzo ważne jest odpowiednie wykonanie, a następnie fachowy odbiór podłoża, przed przystąpieniem do montażu urządzeń. Wykonawca musi się ściśle stosować do instrukcji producenta przy przygotowaniu podłoża, a także skontrolować podłoże, przed ostatecznym montażem. Kolorystykę należy uzgodnić z Inwestorem.

5.2. Nawierzchnia placu zabaw

Nawierzchnia placu zabaw zostanie wykonana jako nawierzchnia piaskowa grubości 30 cm na warstwie geowłókniny(grubość nawierzchni odpowiadają współczynnikowi bezpiecznego upadku 300cm, zapewniającemu bezpieczeństwo korzystania z projektowanych zabawek). Nawierzchnia zostanie ograniczona opornikami betonowymi 8x30x100cm na ławie z betonu C12/15. Przy fragmentach, w których nawierzchnia dochodzić będzie do stopy fundamentowej słupków projektowanego ogrodzenia, nawierzchnia ograniczona zostanie wspomnianym fundamentem, bez zastosowania opornika.
Piasek na nawierzchnię - stosować materiał skalny o wielkości ziaren 0,2–2,5mm, którego głównym składnikiem jest kwarc. Skała przeznaczona na piasek musi być myta, przesiewana i sortowana, a piasek z niej uzyskany musi posiadać atest Państwowego Zakładu Higieny PZH i być przeznaczony do stosowania na dane nawierzchnie i zgodny z normą PN-EN 1177 i 1176.

5.3. Ogrodzenie

Projektuje się ogrodzenie ze stali galwanizowanej. Górna krawędź elementu zakończona poręczą o wymiarach 40x40mm. Wypełnienie z siatki z prętów o średnicy 6mm. Do słupków mocować za pośrednictwem poliamidowych końcówek i śrub ze stali nierdzewnej.

Słupki betonować w stopach betonowych o wymiarach minimum 50x50cm i głębokości 90cm.

Furtkę montować do słupków systemowych o szerokości furtki minimum 1.5m. Produkt musi być zgodny z normami europejskimi EN 1176:2008 (PN-EN 1176:2009).

5.4. Wyposażenie – urządzenia

Wszystkie urządzenia i elementy wyposażenia placu należy fundamentować i instalować zgodnie z PN-EN 1176-1:2009, PN-EN 1176-7:2009 oraz rysunkiem lokalizacji urządzeń.
Wszystkie montowane urządzenia i elementy wyposażenia siłowni i placu zabaw muszą posiadać atesty i certyfikaty bezpieczeństwa potwierdzające, że zostały wykonane w oparciu o obowiązujące normy w tym zakresie oraz posiadać dopuszczenie do stosowania w kontakcie z dziećmi. Wykonania montażu mogą dokonywać osoby oraz firmy przeszkolone w tym celu przez producentów urządzeń, oraz w oparciu o instrukcje montażu, zalecenia, wskazówki i pod nadzorem dostawcy oraz instytucji dozoru technicznego.
Wszystkie urządzenia projektuje się jako stalowe ocynkowane i lakierowane proszkowo. Na rysunkach zamieszczono szczegółową specyfikacje poszczególnych urządzeń projektowanych na placu zabaw i siłowni. Dopuszcza się stosowanie innych urządzeń niż podane na rysunkach o parametrach nie gorszych od podanych w projekcie. Wykonawca przed dostawą urządzeń przedłoży do akceptacji Zamawiającemu proponowane urządzenia.
Wszystkie urządzenia wyposażyć w tabliczki informujące o sposobie wykorzystania danego elementu wyposażenia i przestrzeganiu zasad bezpieczeństwa, trwale zamontować i wykonać w sposób spełniający wymogi bezpieczeństwa.
Szczegóły urządzeń zostały przedstawione na rysunkach.
Urządzenia dodatkowe:
– kosze na śmieci – 2 szt.

– ławki parkowe z oparciem – 4 szt.

– stół do gry w szachy – 1 szt.

– stół do gry w szachy i chińczyka – 1 szt.

5.6. Nasadzenia

Na terenie objętym planem zagospodarowania projektuje się nasadzenia krzewów bukszpanu w dwóch rzędach co 15 - 20cm.

Wysokość sadzonek projektuje się w przedziale 60-80cm, ziemię w miejscu sadzenia przygotować i dostosować do danego gatunku krzewu. Po wysadzeniu krzewów teren przy nasadzeniach wyrównać obsypać kora grubości 5cm na geowłókninie.

Krzewy formować podczas wzrostu do kształtu poprzecznego prostokątnego.

Ziemię urodzajną wydzielić obrzeżami ogrodowymi o wysokości 10cm na szerokości 40cm.

Przy wykonywaniu nasadzeń należy uwzględnić:

· agrowłókninę i jej ułożenie

· ściółkowanie rabat korą drobno mieloną

· materiał nasadzeniowy w pojemnikach w przypadku krzewów, które winny mieć co najmniej 3 dobrze wykształcone pędy, o prawidłowo ukształtowanym systemie korzeniowym,

- materiał nasadzeniowy bryłą korzeniową w przypadku drzew z dobrze rozwinięta koroną, o prawidłowo ukształtowanym systemie korzeniowym, które winny być zdrowe, nieporażone chorobami ani szkodnikami;

- Sadzonki powinny być wolne od wad:

- uszkodzeń mechanicznych części nadziemnej i korzeni

- śladów żerowania szkodników

- oznak chorobowych

- martwic i pęknięć kory oraz zmarszczeń kory

- uszkodzeń pąka szczytowego przewodnika

- przesuszeń systemu korzeniowego

- uszkodzeń bryły korzeniowej

6. Etapowanie inwestycji

Prace objęte projektem można wykonywać etapami. Kolejność i zakres prac może być określona bezpośrednio przed realizacją, przy założeniu, że poszczególne prace muszą stanowić zamkniętą całość.

7. Uwagi końcowe

Wszystkie wymiary należy dokładnie ustalić na budowie.
W przypadku wątpliwości lub niejasności należy odpowiednio niezwłocznie zwrócić się z zapytaniem do projektanta lub/i do dostawcy określonego systemu/materiałów.
Wszystkie zastosowane materiały powinny odpowiadać obowiązującym normom oraz posiadać wymagane atesty i certyfikaty oraz nie mogą stanowić zagrożenia dla higieny i zdrowia użytkowników wg wymogów Ustawy "Prawo budowlane" z dnia 7 lipca 1994 roku art. 10 z

późniejszymi zmianami. W zależności od zastosowanych materiałów należy bezwzględnie przestrzegać technologii i wymagań producentów. Prace budowlane należy wykonać z należytą starannością, wiedzą, zasadami sztuki budowlanej oraz wg odpowiednich norm.

Opracował:

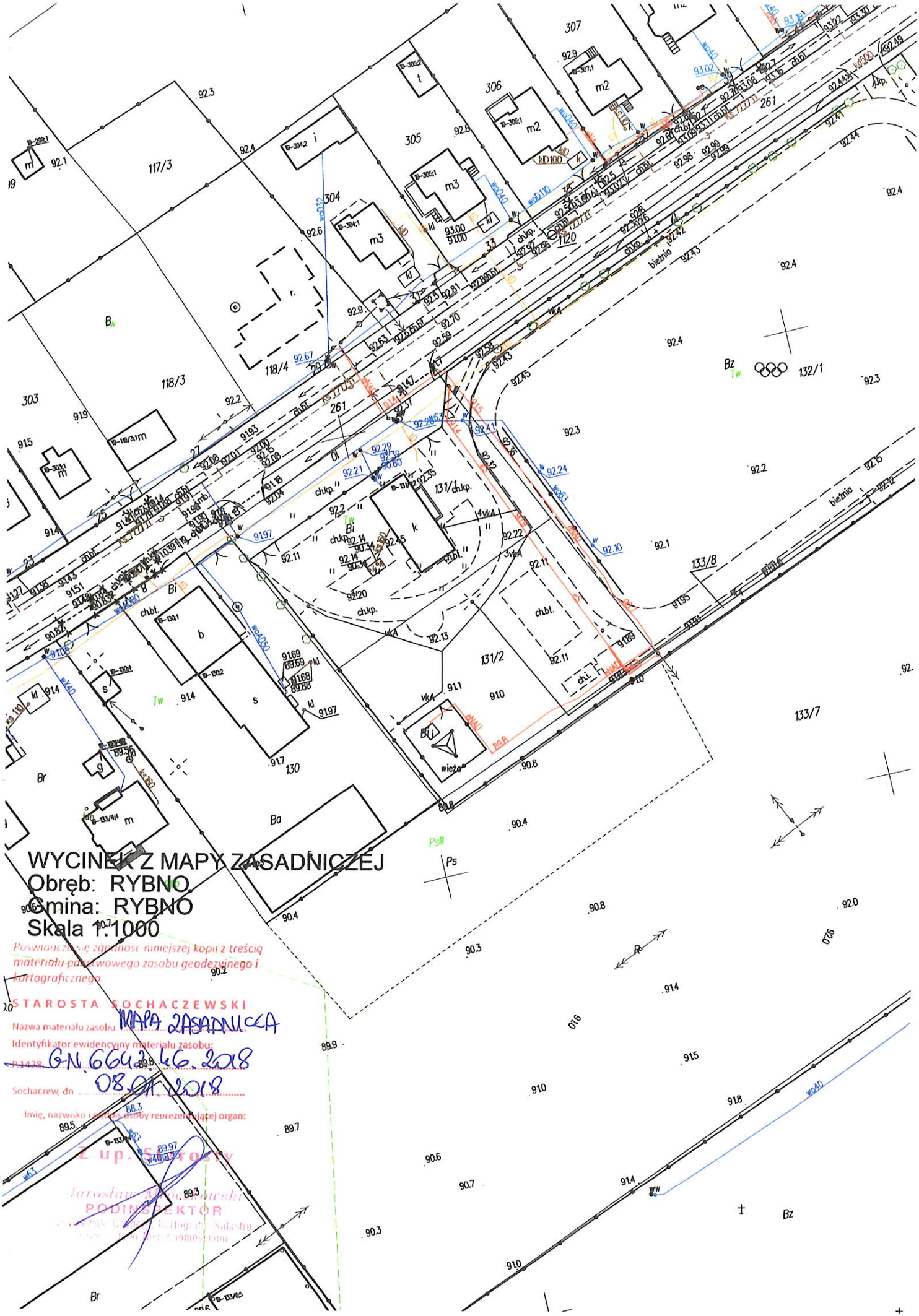
WYCINEK Z MAPY ZASADNICZEJ
Obręb: RYBNO
Gmina: RYBNO
Skala 1:1000
Poświadcza się zgodność niniejszej kopii z treścią materiału państwowego zasobu geodezyjnego i kartograficznego.
STAROSTA SOCHACZEWSKI
Nazwa materiału zasobu: MAPA ZASADNICZA
Identyfikator ewidencyjny materiału zasobu: GN.6642.46.2018
Sochaczew, dn. 08.01.2018
Imię, nazwisko i podpis osoby reprezentującej organ:
Z up. Starosty
Jarosław Andrzejewski
PODINSPEKTOR
117/3
118/3
118/4
304
305
306
307
261
131/1
131/2
132/1
133/8
133/7
130
Bz
Bi
Br
Ba
Ps
biernio
wieża

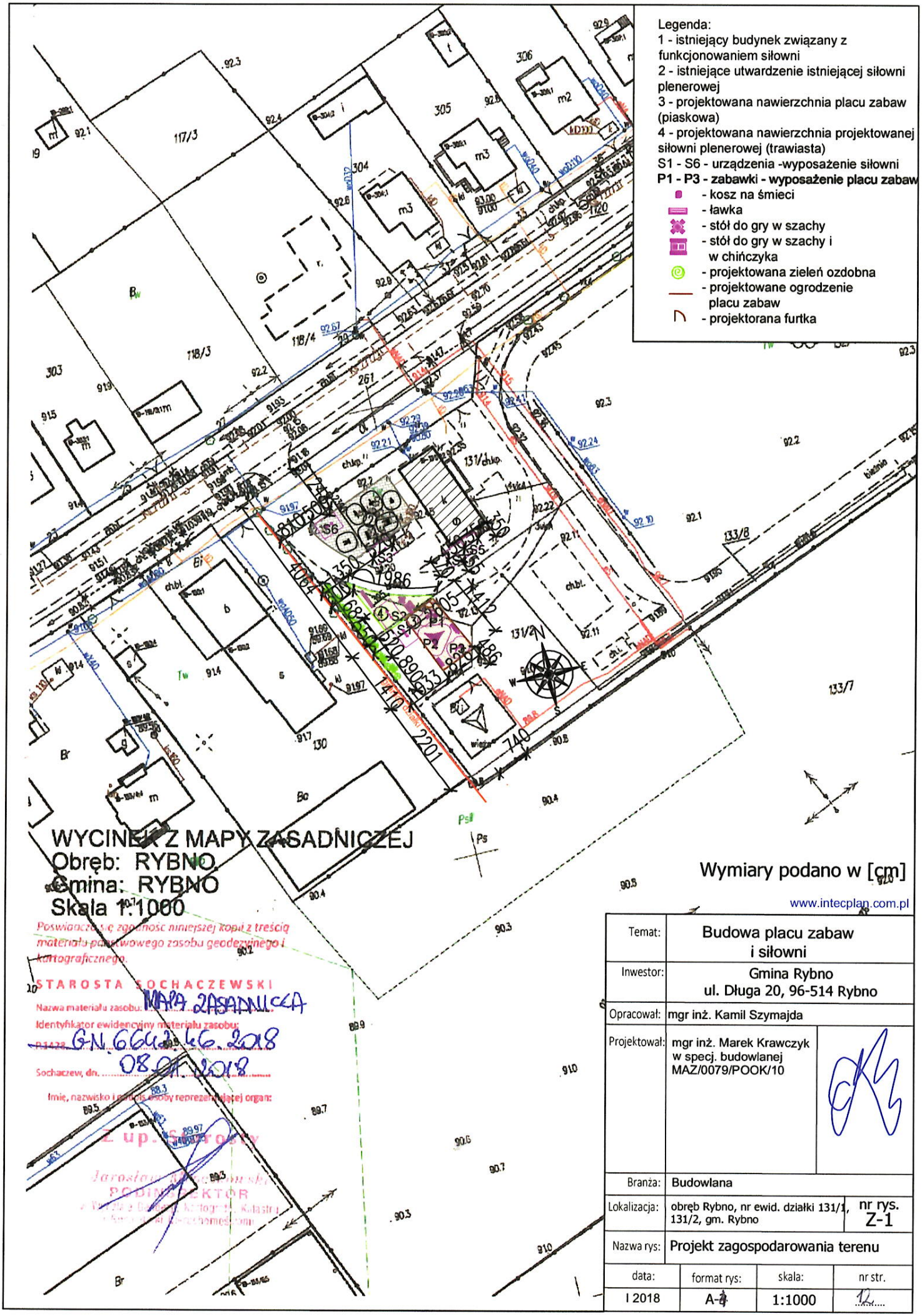

Temat:	Budowa placu zabaw i siłowni		
Inwestor:	Gmina Rybno ul. Długa 20, 96-514 Rybno		
Opracował:	mgr inż. Kamil Szymajda		
Projektował:	mgr inż. Marek Krawczyk w specj. budowlanej MAZ/0079/POOK/10		
Branża:	Budowlana		
Lokalizacja:	obręb Rybno, nr ewid. działki 131/1, 131/2, gm. Rybno	nr rys. Z-1	
Nazwa rys:	Projekt zagospodarowania terenu		
data:	format rys:	skala:	nr str.
I 2018	A-4	1:1000	12

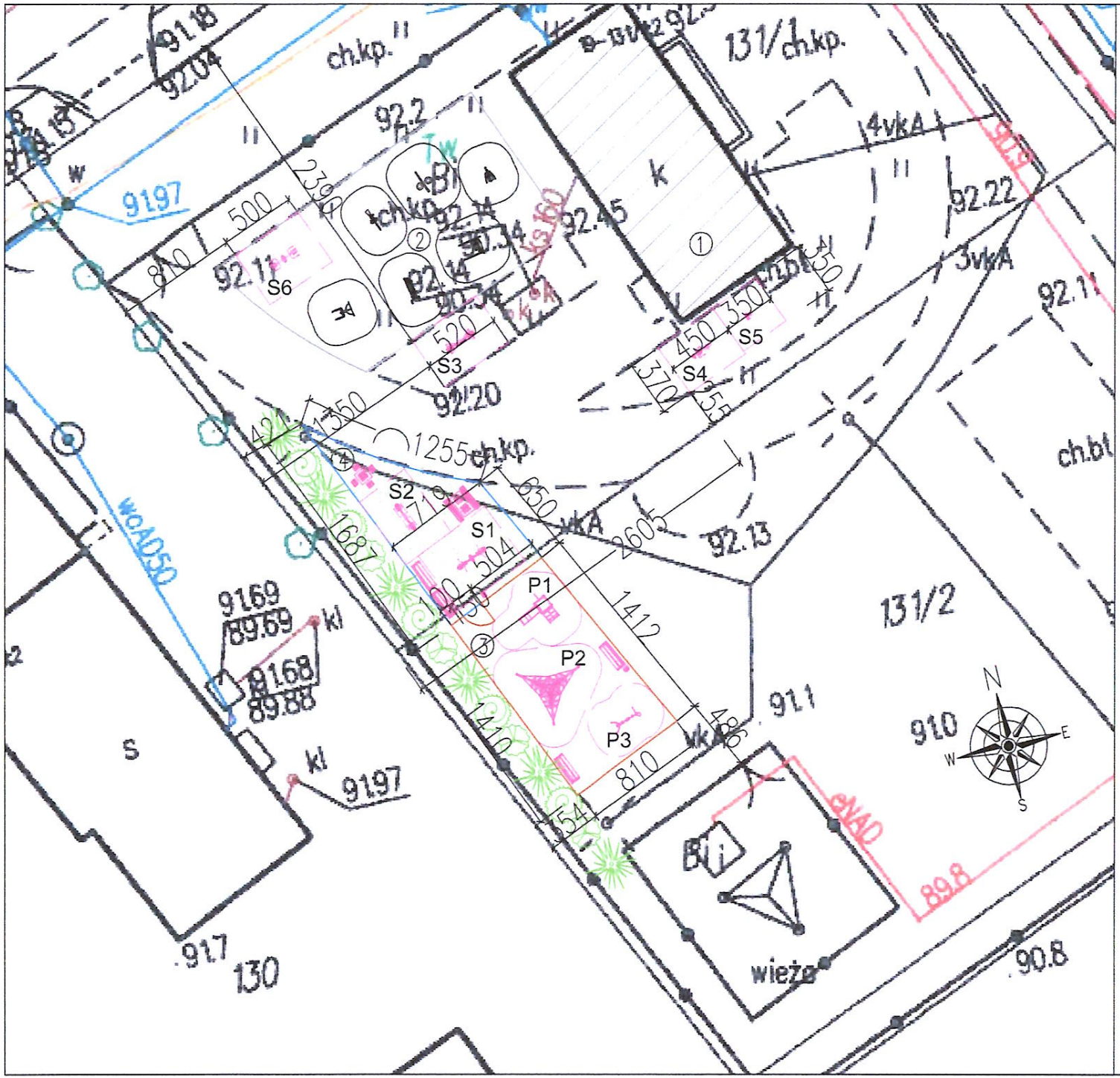

Legenda:
1 - istniejący budynek związany z funkcjonowaniem siłowni
2 - istniejące utwardzenie istniejącej siłowni plenerowej
3 - projektowana nawierzchnia placu zabaw (piaskowa)
4 - projektowana nawierzchnia projektowanej siłowni plenerowej (trawiasta)
S1 - S6 - urządzenia -wyposażenie siłowni
P1 - P3 - zabawki - wyposażenie placu zabaw
- kosz na śmieci
- ławka
- stół do gry w szachy
- stół do gry w szachy i w chińczyka
- projektowana zieleń ozdobna
- projektowane ogrodzenie placu zabaw
- projektorana furtka

WYCINEK Z MAPY ZASADNICZEJ
Obręb: RYBNO
Gmina: RYBNO

Wymiary podano w [cm]

www.intecplan.com.pl

Temat:	Budowa placu zabaw i siłowni		
Inwestor:	Gmina Rybno ul. Długa 20, 96-514 Rybno		
Opracował:	mgr inż. Kamil Szymajda		
Projektował:	mgr inż. Marek Krawczyk w specj. budowlanej MAZ/0079/POOK/10		
Branża:	Budowlana		
Lokalizacja:	obręb Rybno, nr ewid. działki 131/1, 131/2, gm. Rybno		nr rys. Z-1
Nazwa rys.:	Projekt zagospodarowania terenu		
data:	format rys	skala	nr str
I 2018	A-3	1:250	

Ogrodzenie placu zabaw - przekrój podłużny

Skala 1:25

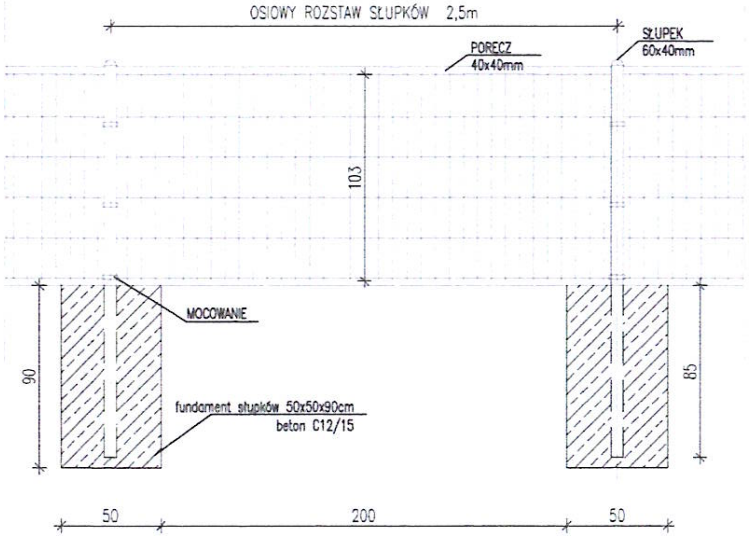

Ogrodzenie placu zabaw - przekrój poprzeczny

Skala 1:25

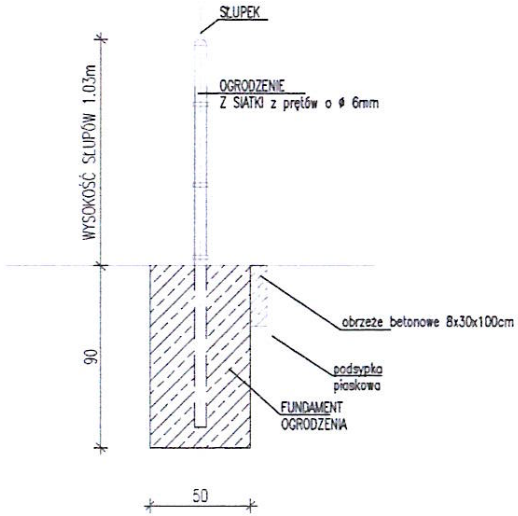

Furtka - przekrój podłużny

Skala 1:25

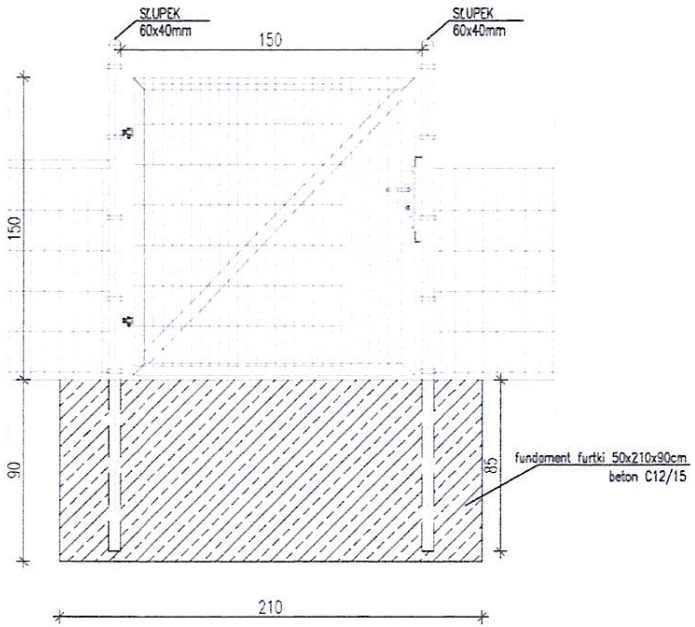

Wymiary podano w [cm]

www.intecplan.com.pl

Temat:	Budowa placu zabaw i siłowni		
Inwestor:	Gmina Rybno ul. Długa 20, 96-514 Rybno		
Opracował:	mgr inż. Kamil Szymajda		
Projektował:	mgr inż. Marek Krawczyk w specj. budowlanej MAZ/0079/POOK/10		
Branża:	Budowlana		
Lokalizacja:	obręb Rybno, nr ewid. działki 131/1, 131/2, gm. Rybno		nr rys. B-2
Nazwa rys.:	Przekroje - ogrodzenie placu zabaw i furtka		
data:	format rys.	skala:	nr str.
I 2018	A-3	1:25	

Nawierzchnia siłowni - przekrój poprzeczny

Skala 1:25

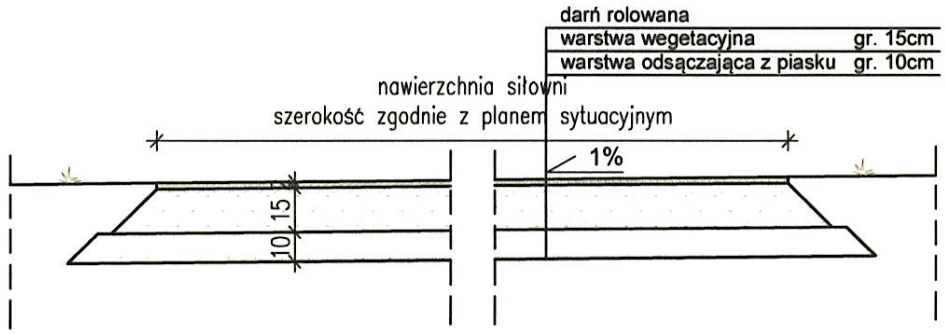

Nawierzchnia placu zabaw - przekrój poprzeczny

Skala 1:25

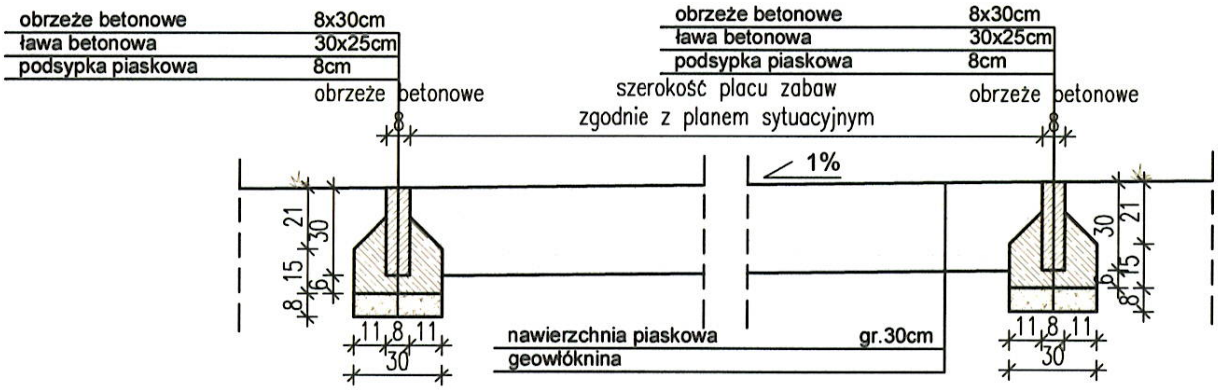

www.intecplan.com.pl

Wymiary podano w [cm]
Spadki należy skierować w kierunku wschodnim;
Nawierzchnię placu zabaw dochodzącą do fundamentów słupków ogrodzenia należy ograniczyć tym fundamentem bez zastosowania opornika;
W miejscach, w których projektowana nawierzchnia siłowni dochodzić będzie do projektowanego obrzeża lub istniejącego krawężnika, nawierzchnię należy zakończyć przy tych elementach, nie ingerując w ich konstrukcje.

Temat:	Budowa placu zabaw i siłowni		
Inwestor:	Gmina Rybno ul. Długa 20, 96-514 Rybno		
Opracował:	mgr inż. Kamil Szymajda		
Projektował:	mgr inż. Marek Krawczyk w specj. budowlanej MAZ/0079/POOK/10		
Branża:	Budowlana		
Lokalizacja:	obręb Rybno, nr ewid. działki 131/1, 131/2, gm. Rybno	nr rys. B-1	
Nazwa rys:	Przekroje - projektowane nawierzchnie		
data:	format rys:	skala:	nr str.
I 2018	A-3	1:25	13

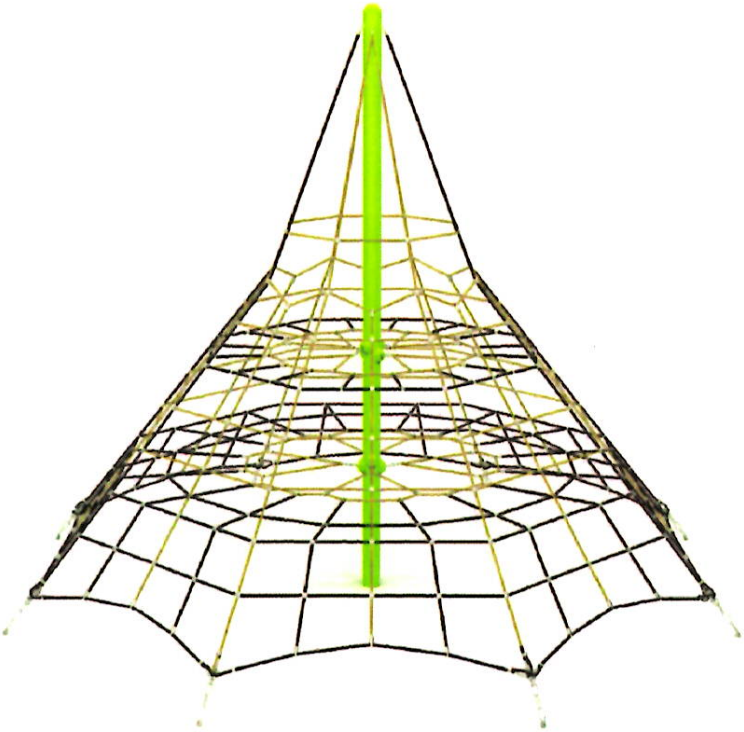

WSPINACZKA

INTEGRACJA

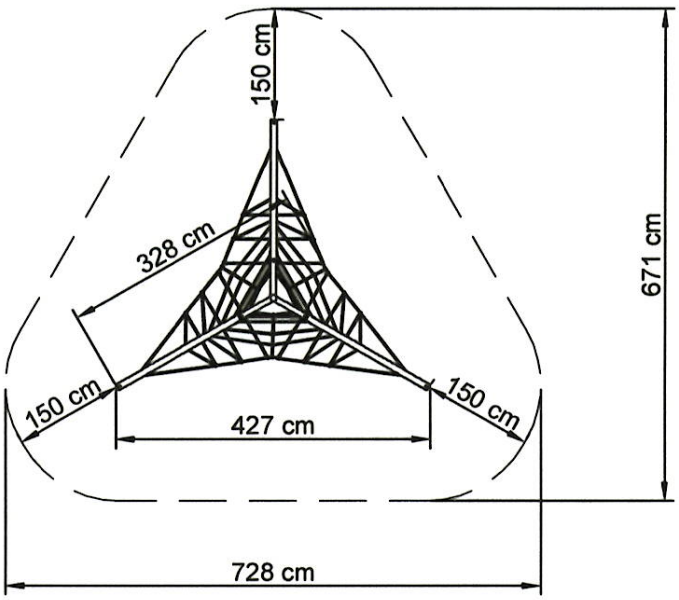

www.intecplan.com.pl

Temat:	Budowa placu zabaw i siłowni	
Inwestor:	Gmina Rybno ul. Długa 20, 96-514 Rybno	
Projektował:	mgr inż. Marek Krawczyk w specj. budowlanej MAZ/0079/POOK/10	
Branża:	Budowlana	
Lokalizacja:	obręb Rybno, nr ewid. działki 131/1, 131/2, gm. Rybno	nr rys. B-3
Nazwa rys:	Wyposażenie placu zabaw - urządzenie P1	

data:	format rys:	nr str.
I 2018	A-4	15

SKALA 1:100

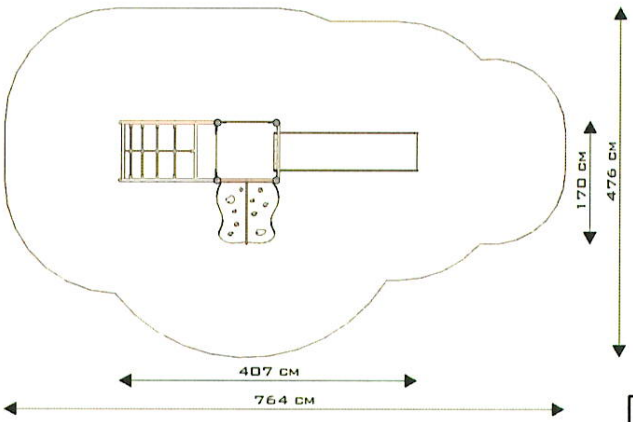

www.intecplan.com.pl

Temat:	Budowa placu zabaw i siłowni	
Inwestor:	Gmina Rybno ul. Długa 20, 96-514 Rybno	
Projektował:	mgr inż. Marek Krawczyk w specj. budowlanej MAZ/0079/POOK/10	
Branża:	Budowlana	
Lokalizacja:	obręb Rybno, nr ewid. działki 131/1, 131/2, gm. Rybno	nr rys. B-4
Nazwa rys:	Wyposażenie placu zabaw - urządzenie P2	

data:	format rys:	nr str.
I 2018	A-4	16

SKALA 1:100

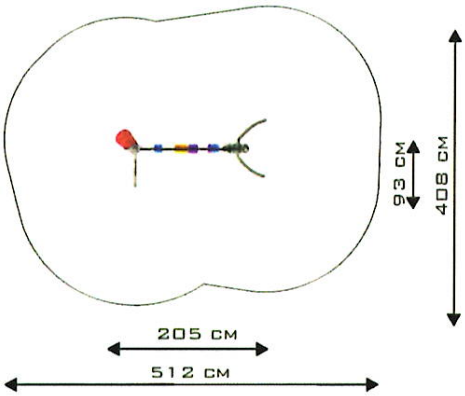

www.intecplan.com.pl

Temat:	Budowa placu zabaw i siłowni	
Inwestor:	Gmina Rybno ul. Długa 20, 96-514 Rybno	
Projektował:	mgr inż. Marek Krawczyk w specj. budowlanej MAZ/0079/POOK/10	
Branża:	Budowlana	
Lokalizacja:	obręb Rybno, nr ewid. działki 131/1, 131/2, gm. Rybno	nr rys. B-5
Nazwa rys:	Wyposażenie placu zabaw - urządzenie P3	
data:	format rys:	nr str.
I 2018	A-4	17

Skala 1:30

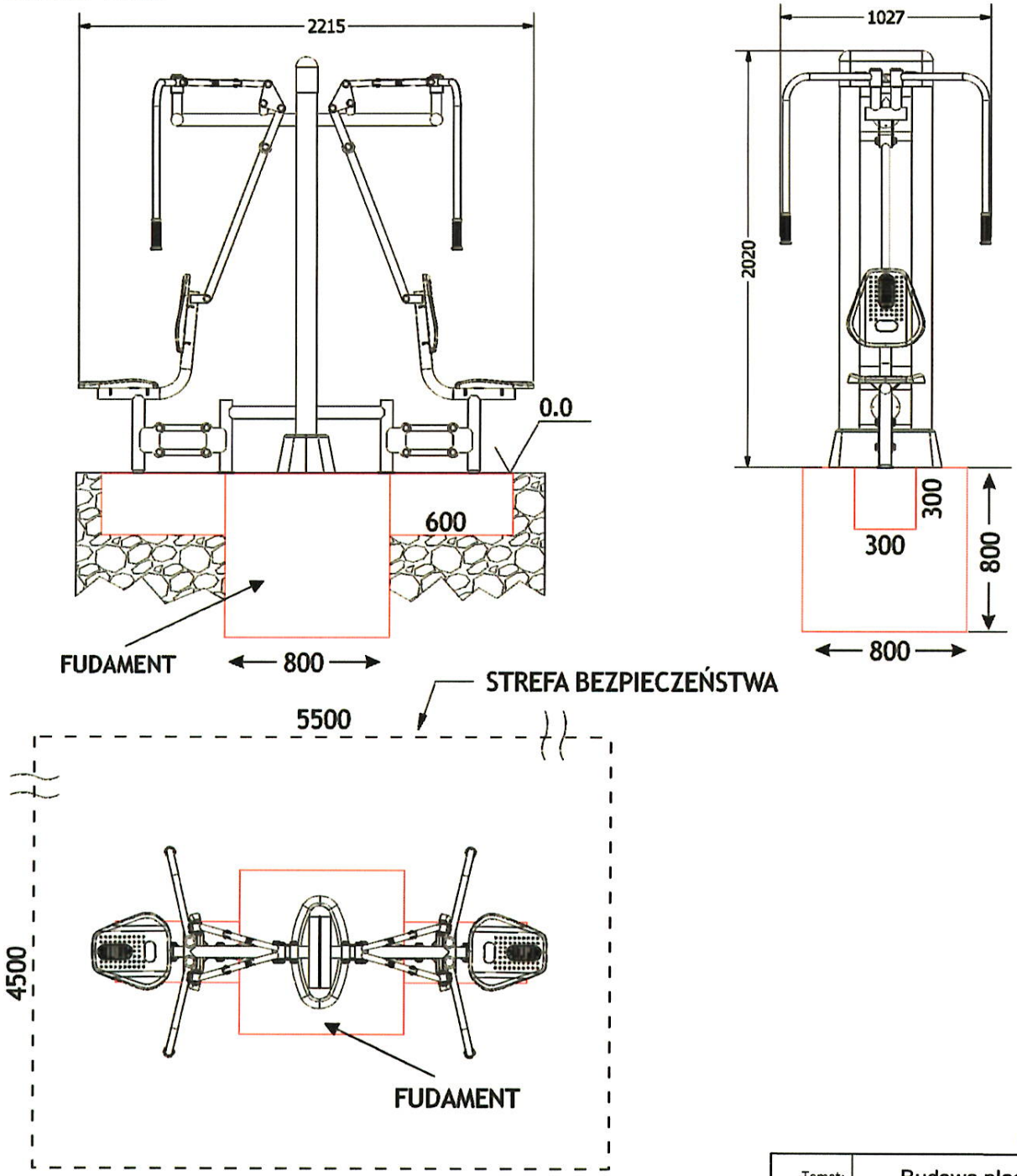

www.intecplan.com.pl

Temat:	Budowa placu zabaw i siłowni	
Inwestor:	Gmina Rybno ul. Długa 20, 96-514 Rybno	
Projektował:	mgr inż. Marek Krawczyk w specj. budowlanej MAZ/0079/POOK/10	
Branża:	Budowlana	
Lokalizacja:	obręb Rybno, nr ewid. działki 131/1, 131/2, gm. Rybno	nr rys. B-6
Nazwa rys:	Wyposażenie siłowni - urządzenie S1	
data:	format rys:	nr str.
I 2018	A-4	18

Skala 1:30

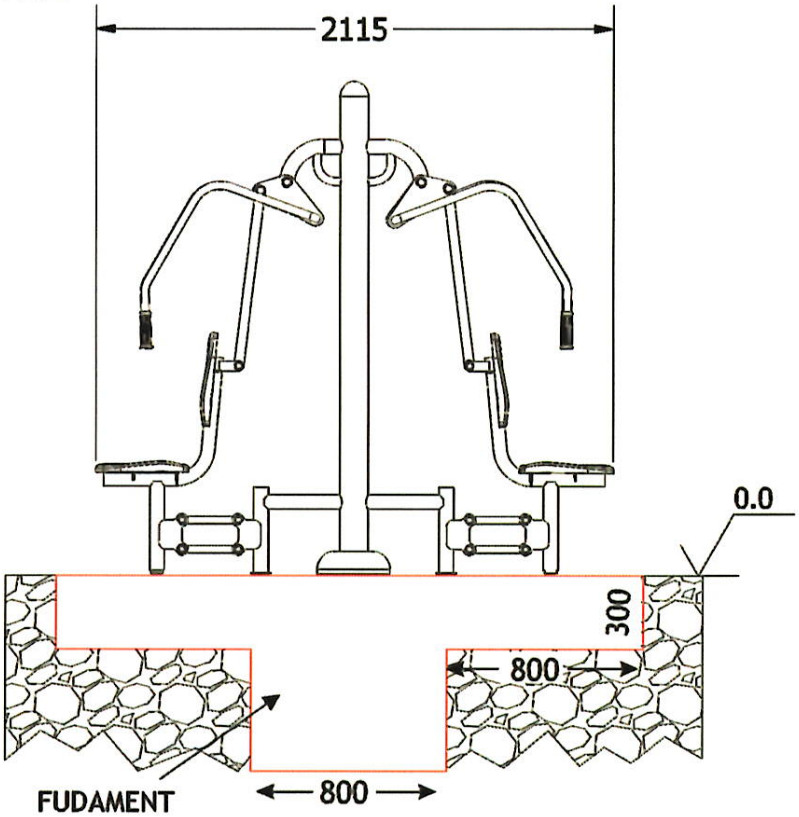

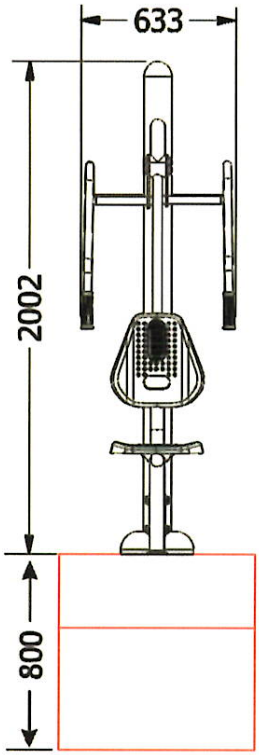

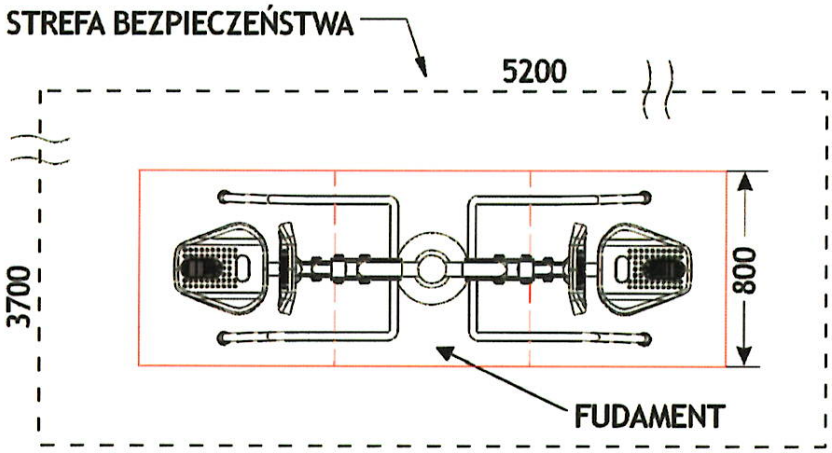

www.intecplan.com.pl

Temat:	Budowa placu zabaw i siłowni	
Inwestor:	Gmina Rybno ul. Długa 20, 96-514 Rybno	
Projektował:	mgr inż. Marek Krawczyk w specj. budowlanej MAZ/0079/POOK/10	
Branża:	Budowlana	
Lokalizacja:	obręb Rybno, nr ewid. działki 131/1, 131/2, gm. Rybno	nr rys. B-7
Nazwa rys:	Wyposażenie siłowni - urządzenie S2	
data:	format rys:	nr str.
I 2018	A-4	13

Skala 1:30

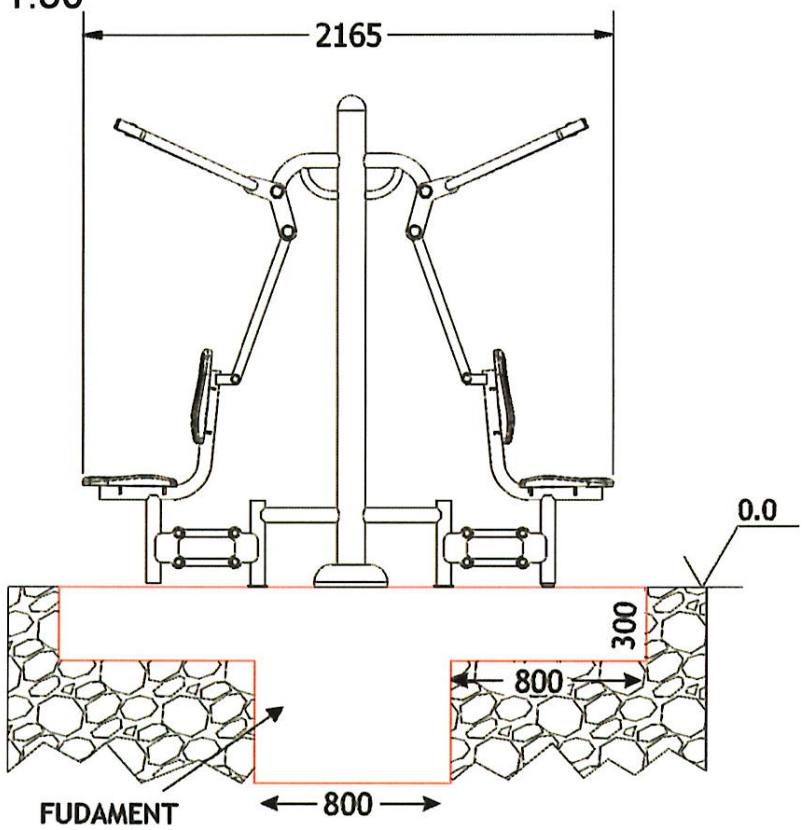

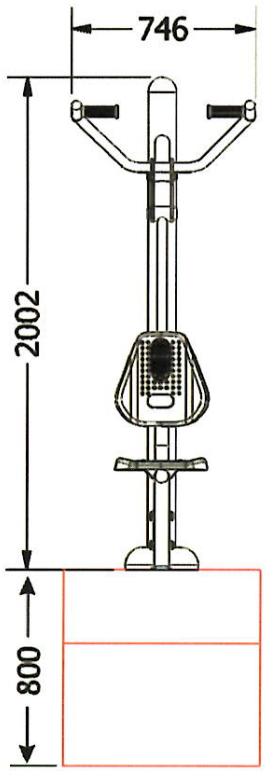

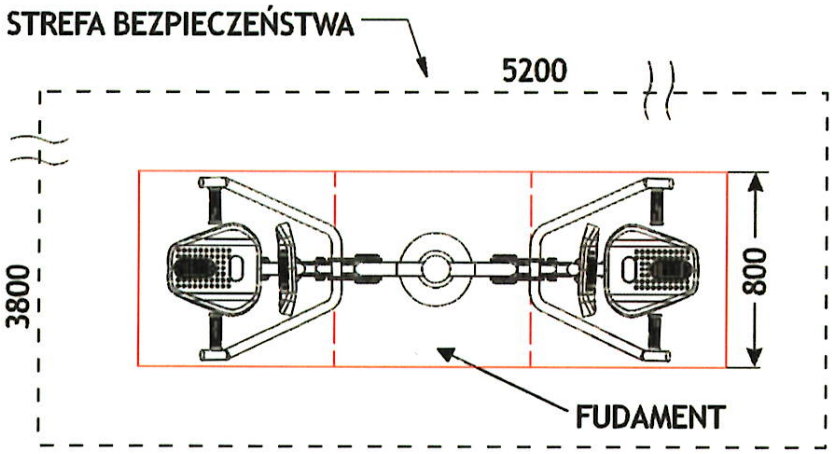

www.intecplan.com.pl

Temat:	Budowa placu zabaw i siłowni	
Inwestor:	Gmina Rybno ul. Długa 20, 96-514 Rybno	
Projektował:	mgr inż. Marek Krawczyk w specj. budowlanej MAZ/0079/POOK/10	
Branża:	Budowlana	
Lokalizacja:	obręb Rybno, nr ewid. działki 131/1, 131/2, gm. Rybno	nr rys. B-8
Nazwa rys:	Wyposażenie siłowni - urządzenie S3	
data:	format rys:	nr str.
I 2018	A-4	20

Skala 1:25

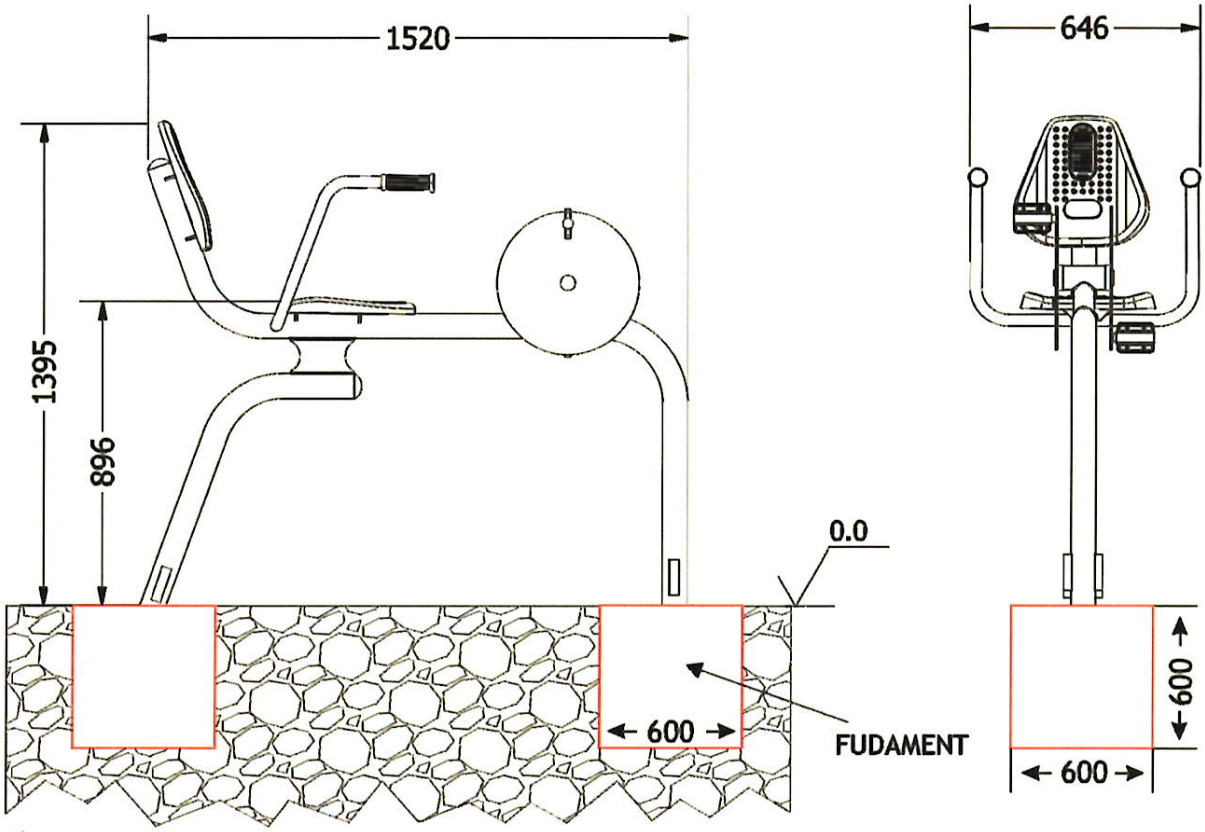

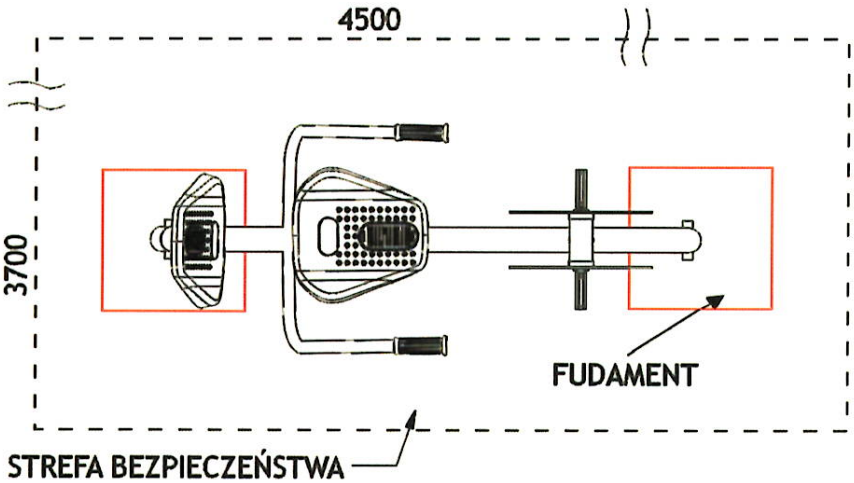

www.intecplan.com.pl

Temat:	Budowa placu zabaw i siłowni	
Inwestor:	Gmina Rybno ul. Długa 20, 96-514 Rybno	
Projektował:	mgr inż. Marek Krawczyk w specj. budowlanej MAZ/0079/POOK/10	
Branża:	Budowlana	
Lokalizacja:	obręb Rybno, nr ewid. działki 131/1, 131/2, gm. Rybno	nr rys. B-9
Nazwa rys:	Wyposażenie siłowni - urządzenie S4	
data:	format rys:	nr str.
I 2018	A-4	21

Skala 1:25

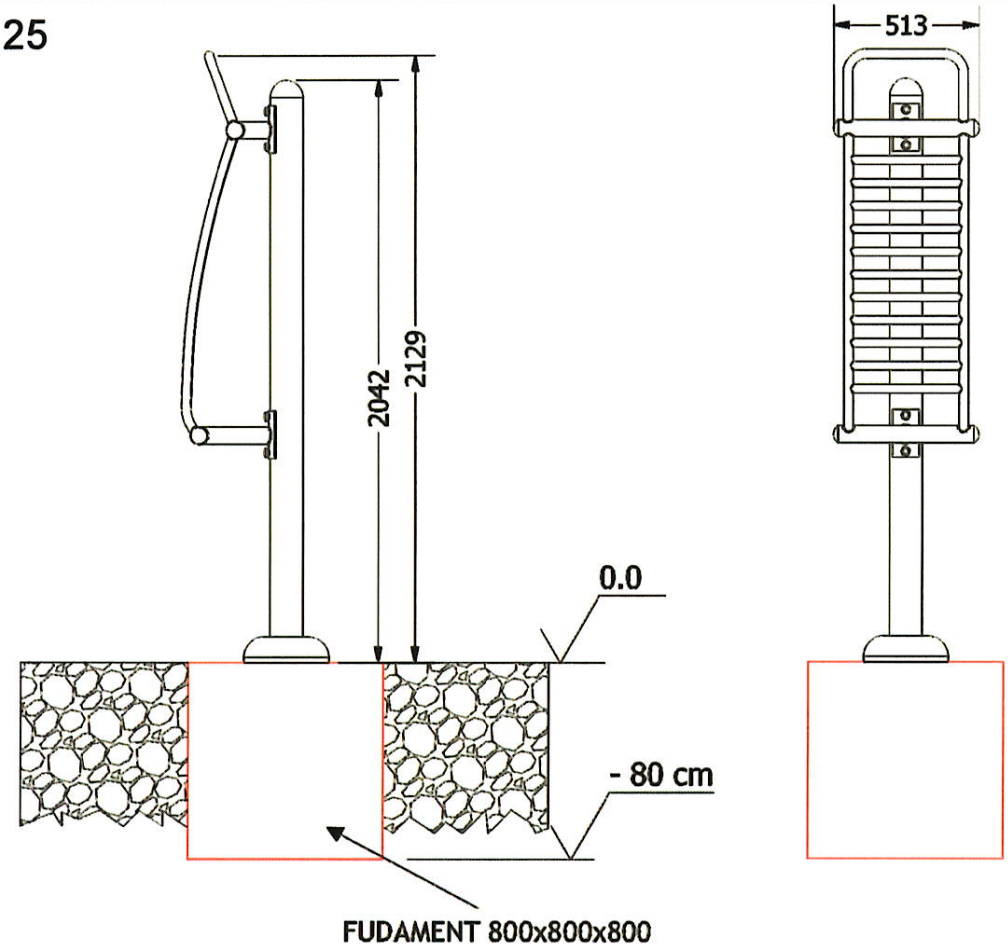

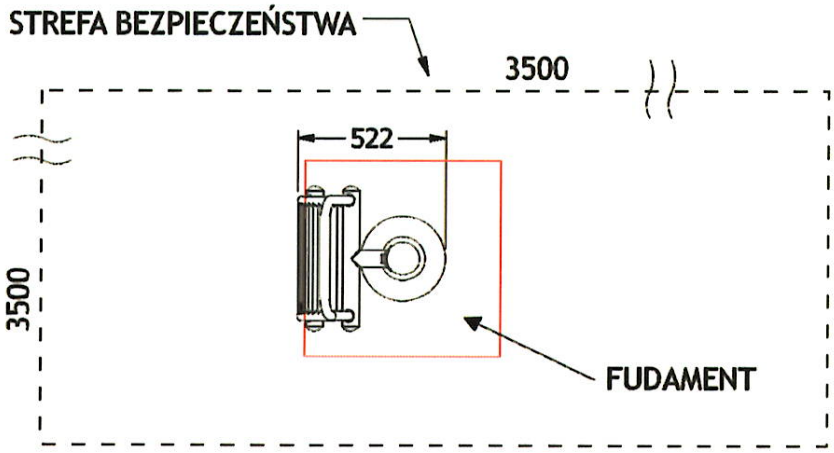

www.intecplan.com.pl

Temat:	Budowa placu zabaw i siłowni	
Inwestor:	Gmina Rybno ul. Długa 20, 96-514 Rybno	
Projektował:	mgr inż. Marek Krawczyk w specj. budowlanej MAZ/0079/POOK/10	
Branża:	Budowlana	
Lokalizacja:	obręb Rybno, nr ewid. działki 131/1, 131/2, gm. Rybno	nr rys. B-10
Nazwa rys:	Wyposażenie siłowni - urządzenie S5	
data:	format rys:	nr str.
I 2018	A-4	22

Skala
1:30

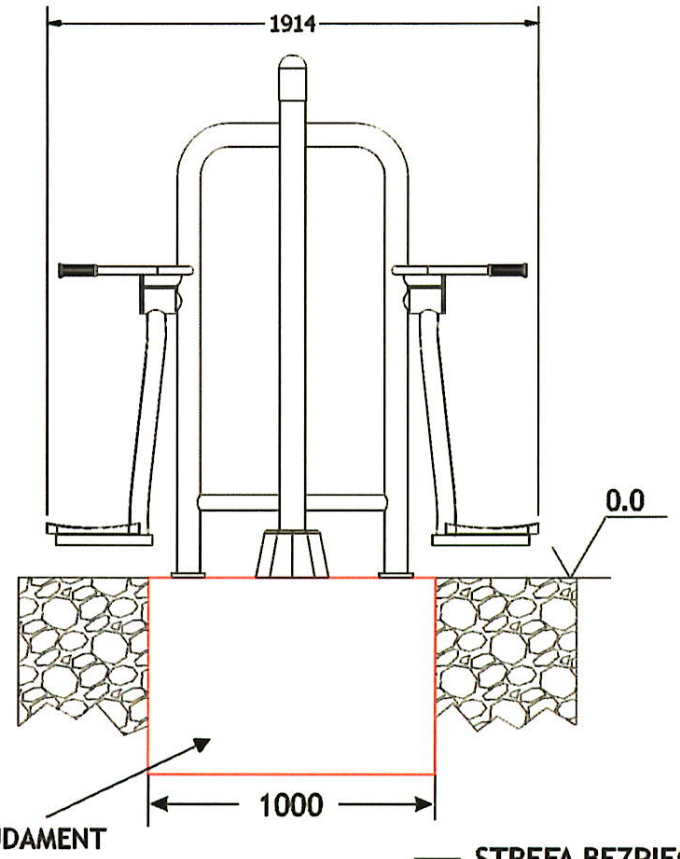

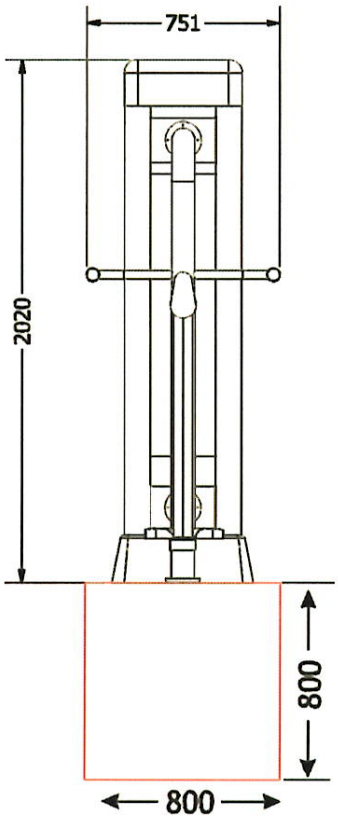

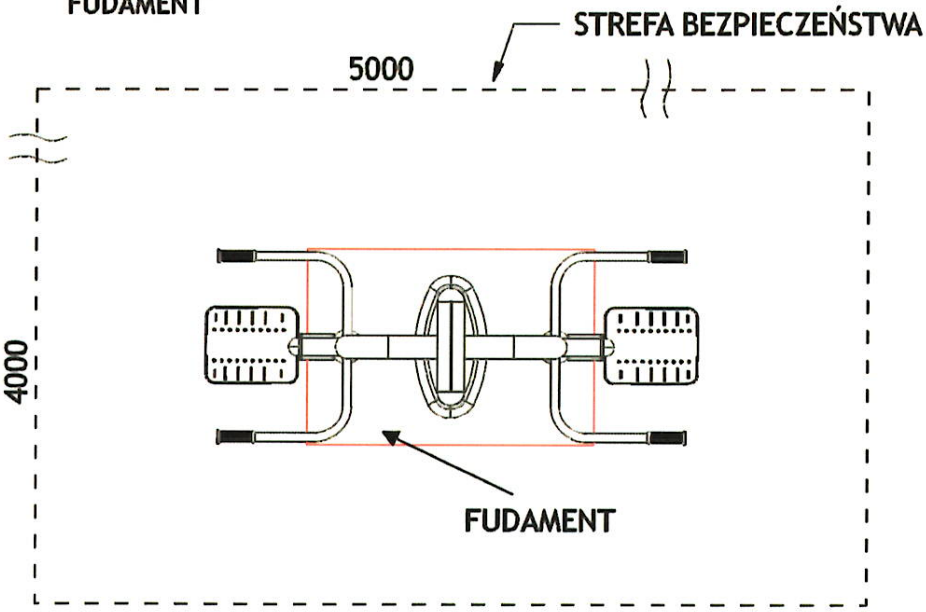

www.intecplan.com.pl

Temat:	Budowa placu zabaw i siłowni	
Inwestor:	Gmina Rybno ul. Długa 20, 96-514 Rybno	
Projektował:	mgr inż. Marek Krawczyk w specj. budowlanej MAZ/0079/POOK/10	
Branża:	Budowlana	
Lokalizacja:	obręb Rybno, nr ewid. działki 131/1, 131/2, gm. Rybno	nr rys. B-11
Nazwa rys:	Wyposażenie siłowni - urządzenie S6	
data:	format rys:	nr str.
I 2018	A-4	33

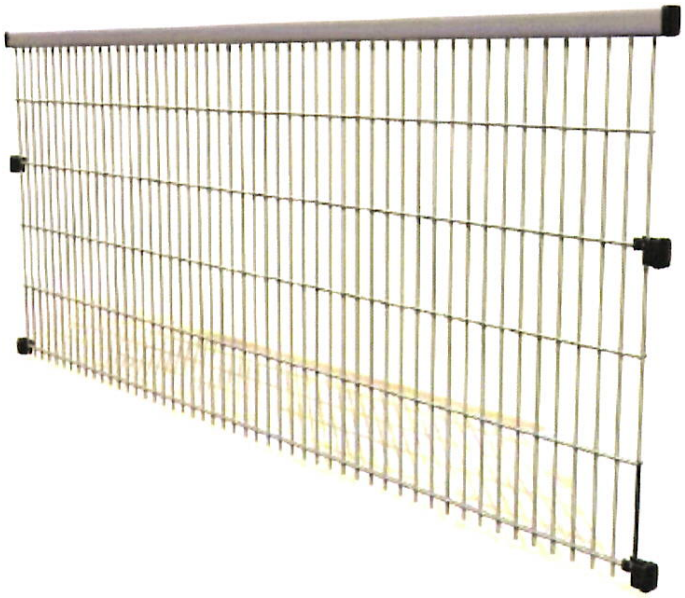

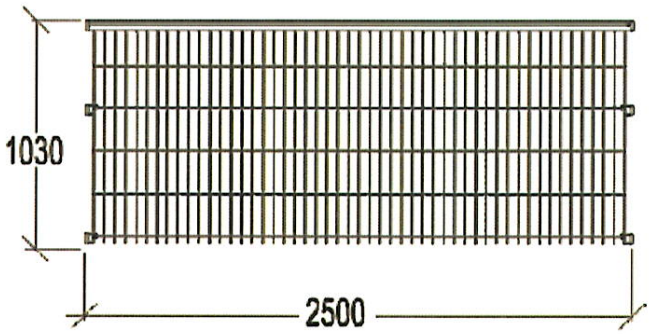

www.intecplan.com.pl

Temat:	Budowa placu zabaw i siłowni	
Inwestor:	Gmina Rybno ul. Długa 20, 96-514 Rybno	
Projektował:	mgr inż. Marek Krawczyk w specj. budowlanej MAZ/0079/POOK/10	
Branża:	Budowlana	
Lokalizacja:	obręb Rybno, nr ewid. działki 131/1, 131/2, gm. Rybno	nr rys. B-12
Nazwa rys:	Ogrodzenie placu zabaw - pojedynczy segment	

data:	format rys:	nr str.
I 2018	A-4	24